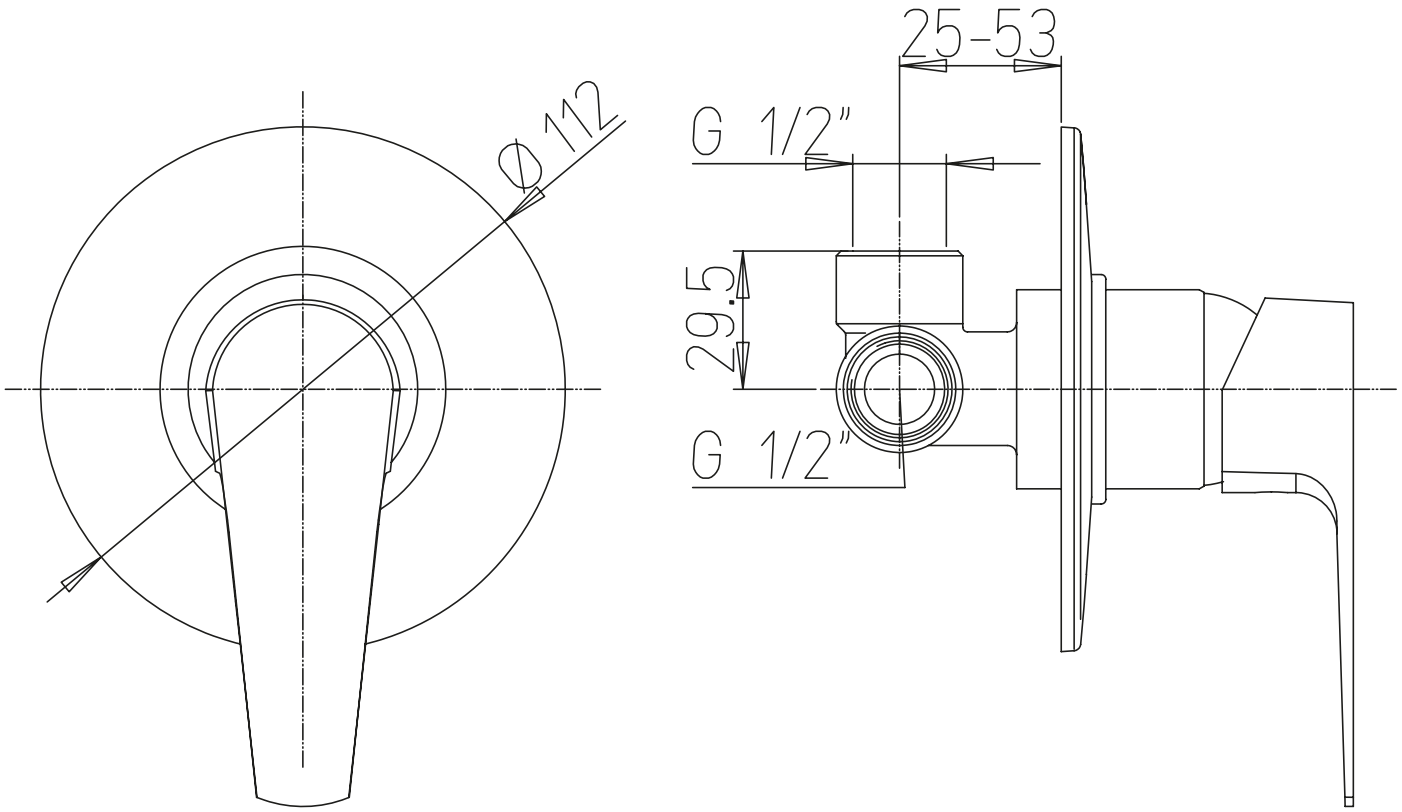
Ø112
25-53
G 1/2"
29.5
G 1/2"